SCHEDA PRODOTTO
PORTA VITRA DOPPIA MAPPA PRED. PER VETRO CAMERA cod. PEH

Dierre
YOUR HOME, YOUR LIFE

VISTA

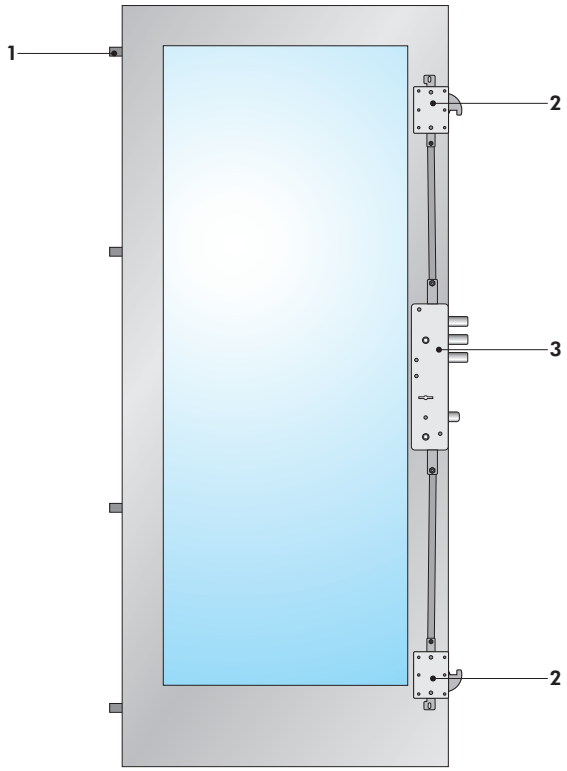

Fare riferimento alla scheda A12 per ingombri e misure

SCHEDA
G67

CARATTERISTICHE DI BASE

Porta blindata in acciaio rivestita in legno con accessori e caratteristiche tecniche di serie come da nostra produzione

1 - Rostri fissi
2 - Deviatore tipo "Hook"
3 - Serratura di sicurezza a Doppia Mappa

SCHEDA PRODOTTO
PORTA VITRA DOPPIA MAPPA DB PRED. PER VETRO CAMERA cod. PEI

Dierre
YOUR HOME, YOUR LIFE

VISTA

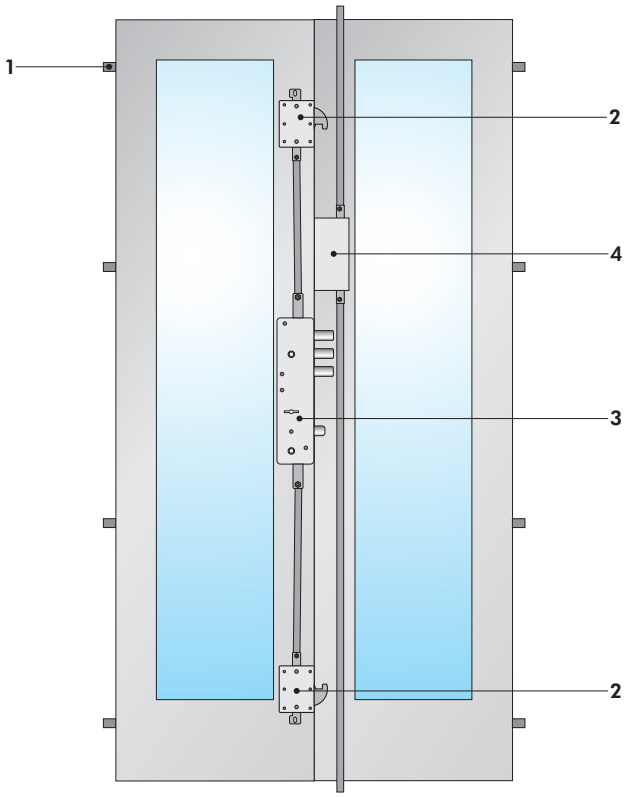

Fare riferimento alla scheda A14 per ingombri e misure

CARATTERISTICHE DI BASE

Porta blindata in acciaio rivestita in legno con accessori e caratteristiche tecniche di serie come da nostra produzione

1 - Rostri fissi
2 - Deviatore tipo “Hook”
3 - Serratura di sicurezza a Doppia Mappa
4 - Dispositivo di chiusura Anta Semifissa

SCHEDA PRODOTTO
PORTA VITRA A CILINDRO PRED. PER VETRO CAMERA cod. PEJ

Dierre
YOUR HOME, YOUR LIFE

VISTA

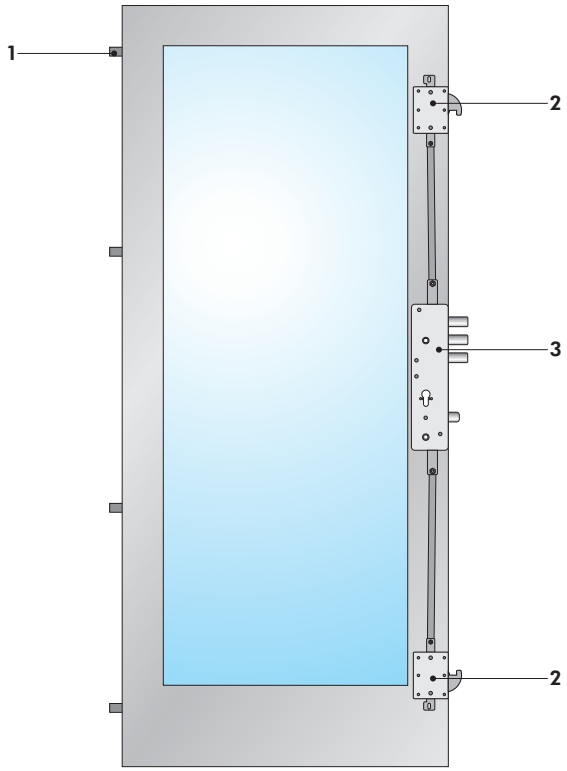

Fare riferimento alla scheda A12 per ingombri e misure

SCHEDA
G69

CARATTERISTICHE DI BASE

Porta blindata in acciaio rivestita in legno con accessori e caratteristiche tecniche di serie come da nostra produzione

1 - Rostri fissi
2 - Deviatore tipo "Hook"
3 - Serratura di sicurezza a Cilindro

SCHEDA PRODOTTO
PORTA VITRA A CILINDRO DB PRED. PER VETRO CAMERA cod. PEK

Dierre
YOUR HOME, YOUR LIFE

VISTA

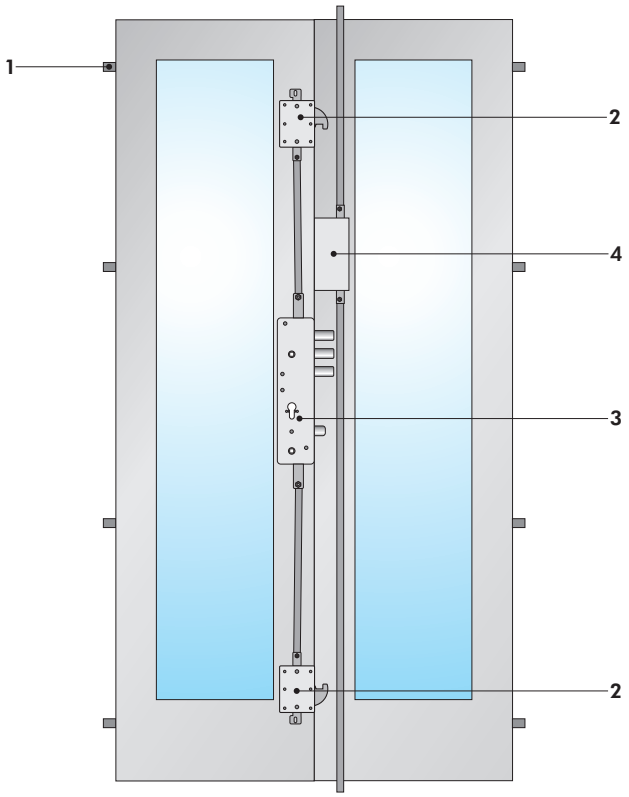

Fare riferimento alla scheda A14 per ingombri e misure

SCHEDA
G70

CARATTERISTICHE DI BASE

Porta blindata in acciaio rivestita in legno con accessori e caratteristiche tecniche di serie come da nostra produzione

1 - Rostri fissi
2 - Deviatore tipo “Hook”
3 - Serratura di sicurezza a Cilindro
4 - Dispositivo di chiusura Anta Semifissa